市長杯争奪第52回ナイター軟式野球大会（3部）

【試合会場】 駒生A球場
【試合開始予定時間】 19:45
【日程】 6月3日(月) ～
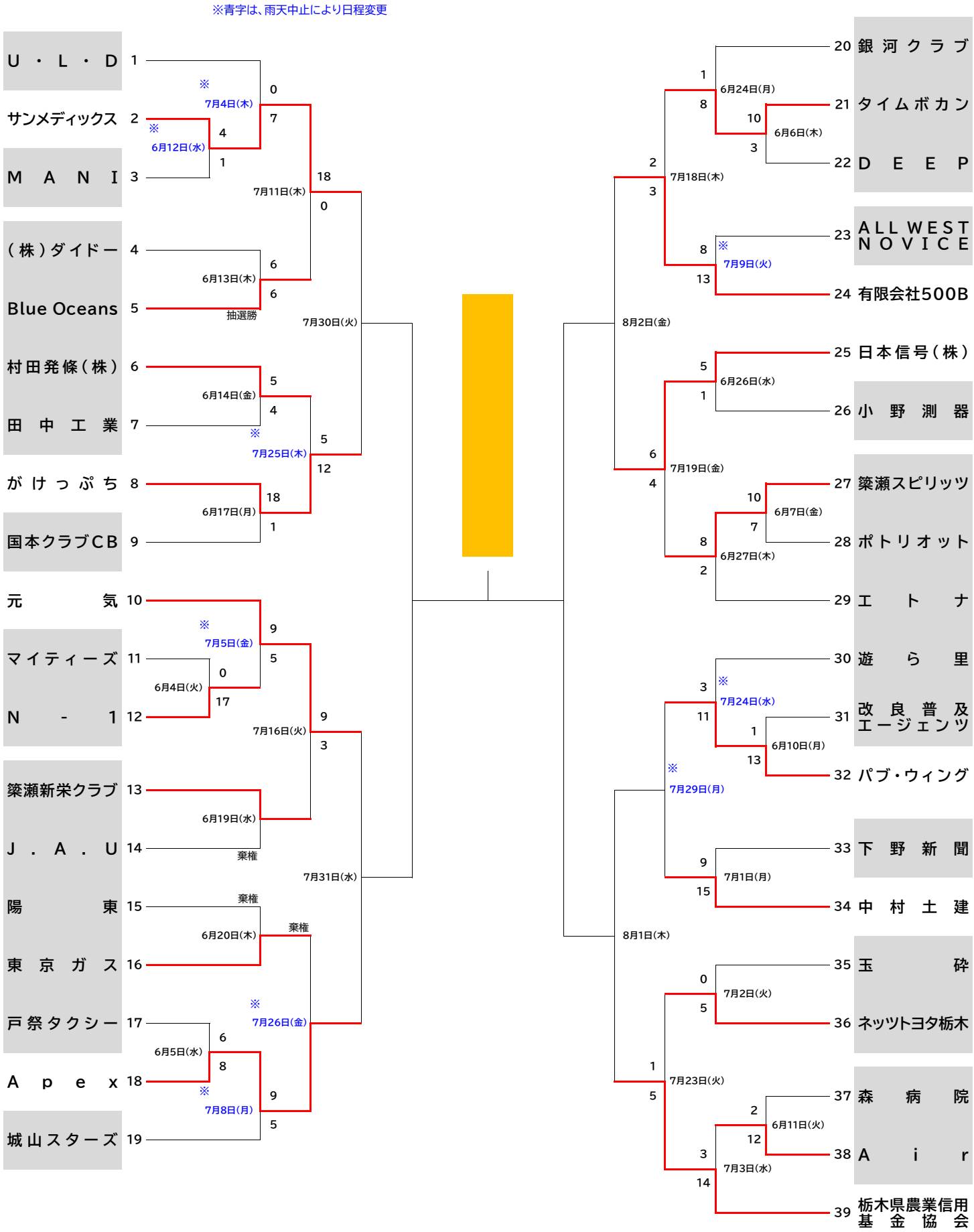
※青字は、雨天中止により日程変更