第６３回紅竜杯争奪軟式野球大会（２部）

【試合日程】

①	~~5月26日~~	~~(日)~~	⑥	~~6月23日~~	~~(日)~~ 雨天中止
②	~~6月2日~~	~~(日)~~	⑦	~~6月30日~~	~~(日)~~
③	~~6月9日~~	~~(日)~~	⑧	~~7月7日~~	~~(日)~~
④	~~6月16日~~	~~(日)~~	⑨	~~7月14日~~	~~(日)~~
			⑩	7月28日	(日)

【試合会場】
石：石井A、B、C、D球場
道：道場宿A、B球場
県：県営A、B、C球場
駒：駒生A、B球場

【試合開始予定時間】
第１試合 9:00
第２試合 10:30
第３試合 12:00
第４試合 13:30
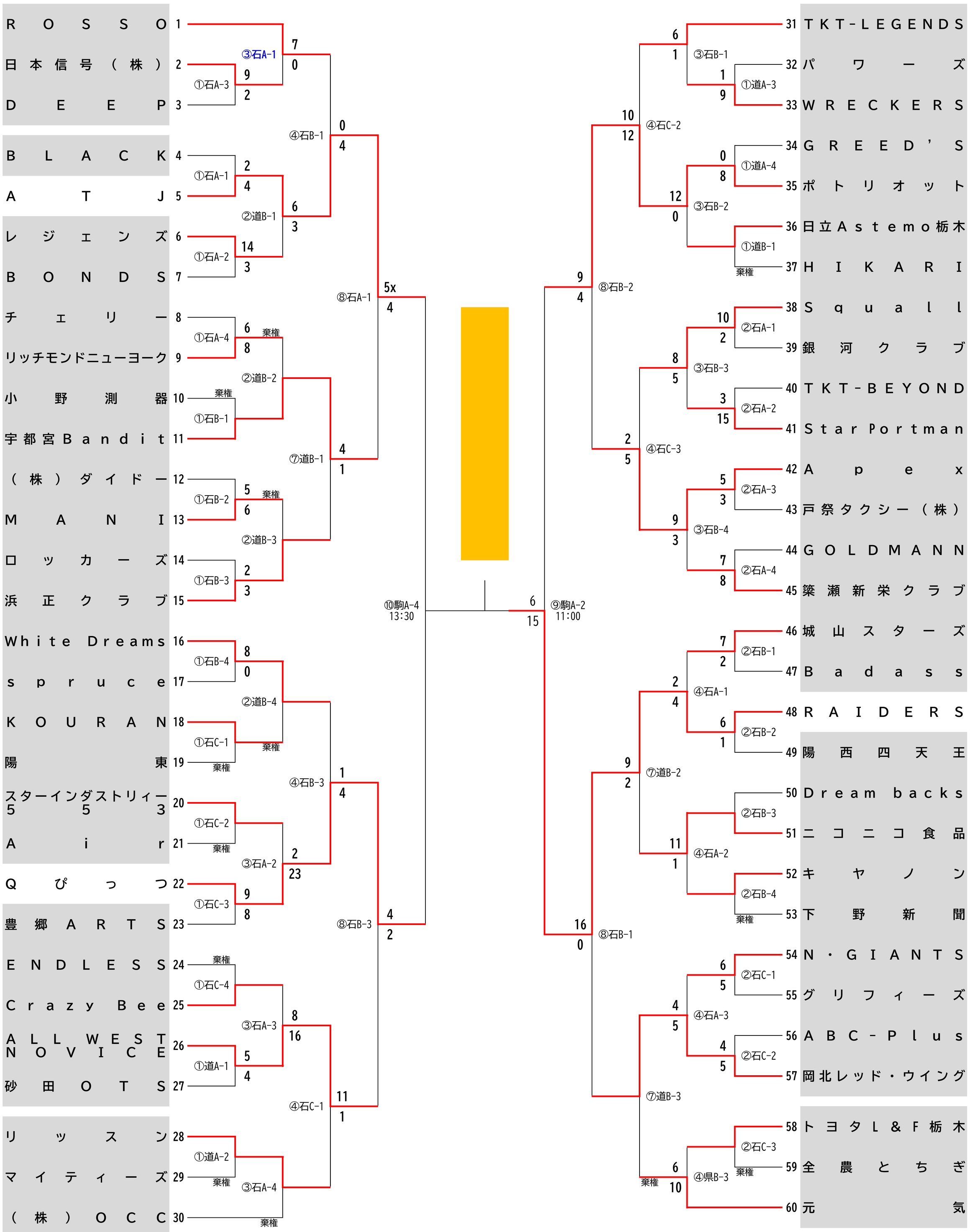
【駒生球場試合開始予定時間】
第１試合 9:30
第２試合 11:00
第３試合 12:30
第４試合 14:00