第76回秋季軟式野球大会(1部)

2023

【試合日程】
① 10 月　8 日（日）
~~② 10 月　15 日（日）~~
③ 10 月　22 日（日）
④ 10 月　29 日（日）
⑤ 11 月　5 日（日）
⑥ 11 月 12 日（日）
⑦ 11 月 26 日（日）

【試合会場】
道A,B　：　道場宿A,B球場
県A　：　県営A球場
駒A　：　駒生球場A

【試合開始予定時間】
第1試合　9:00
第2試合　10:30
第3試合　12:00
第4試合　13:30

優勝　（株）クボタ宇都宮

準優勝　不二工機

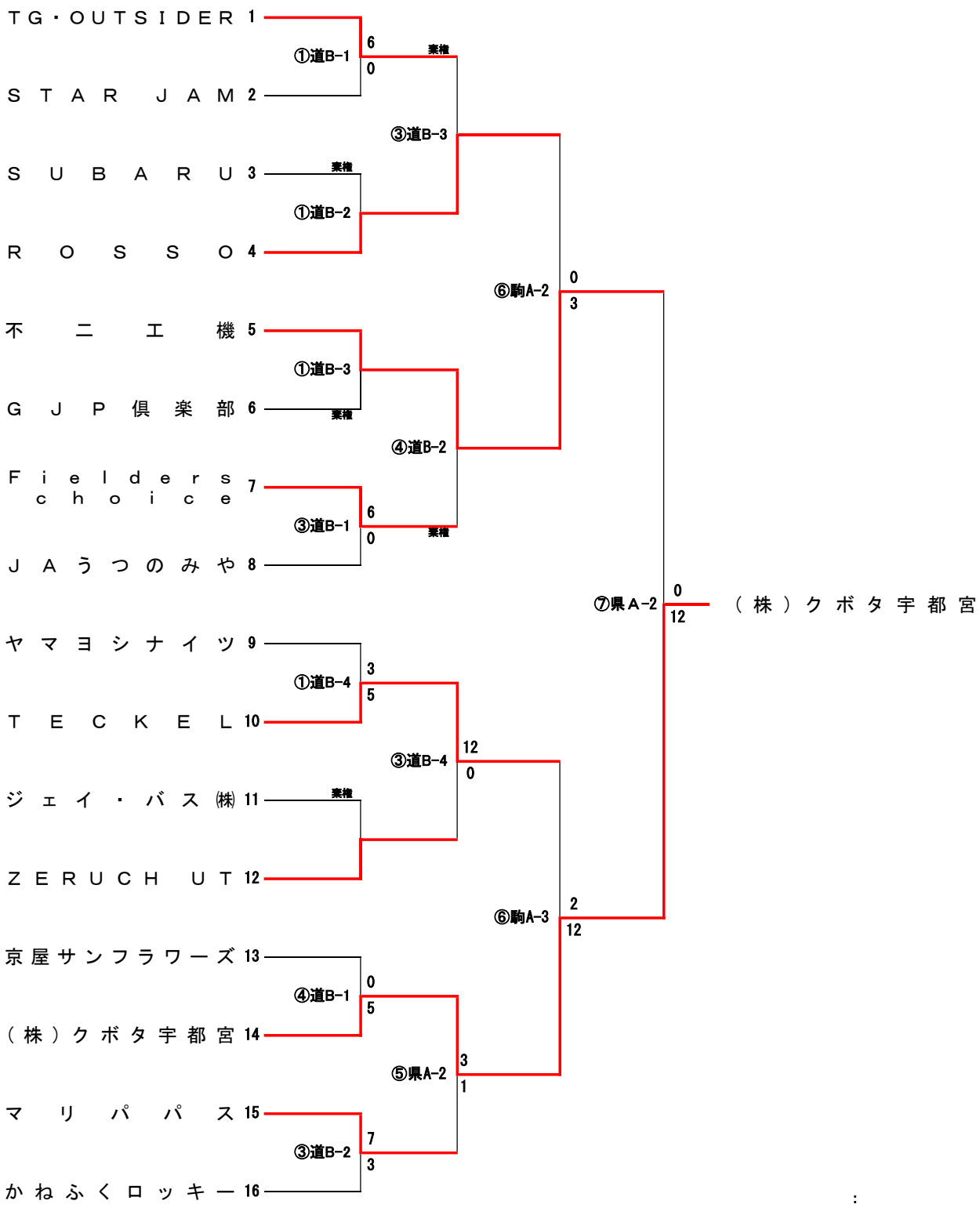

：

第76回秋季軟式野球大会(1部)

決勝戦

令和 5 年 11 月 26 日 日曜日　天候 小雨

開始時間		試合時間 終了時間	所要時間
11 : 15	～	12 : 50	1 : 35

球場 【 県営Ａ球場 】　報告者 堀江

回 / チーム名	1	2	3	4	5	6	7	8	合計
(株)クボタ宇都宮	1	4	1	6	0				12
不　二　工　機	0	0	0	0	0				0

記事

試合成立条件　(5回コールド　)

先行 高橋 ― 生沼

後攻 古河、矢古宇 ― 岡田

本塁打

三塁打

二塁打 寄川(不)

表　彰

優　勝	(株)クボタ宇都宮	
準　優　勝	不二工機	
優秀選手賞	竹澤 恭平	【 (株)クボタ宇都宮 】
敢　闘　賞	寄川 皓平	【 不二工機 】
優秀監督賞	小森 直人	【 (株)クボタ宇都宮 】

優　勝　(株)クボタ宇都宮