第78回宇都宮市春季軟式野球大会　（C級）

2023

試合日	試合会場	試合時間
① 4月 2日（日）	石井球場A,B,C,D	第一試合 9:00
② 4月 9日（日）	柳田球場 D,E	第二試合 10:30
③ 4月 16日（日）	駒生球場 A	第三試合 12:00
④ 4月 23日（日）	県営A,B球場	第四試合 13:30
⑤ 5月 14日（日）	道場宿B球場	
⑥ 5月 21日（日）		
⑦ 5月 28日（日）		
⑧ 6月 4日（日）		
⑨ 6月18日（日）		

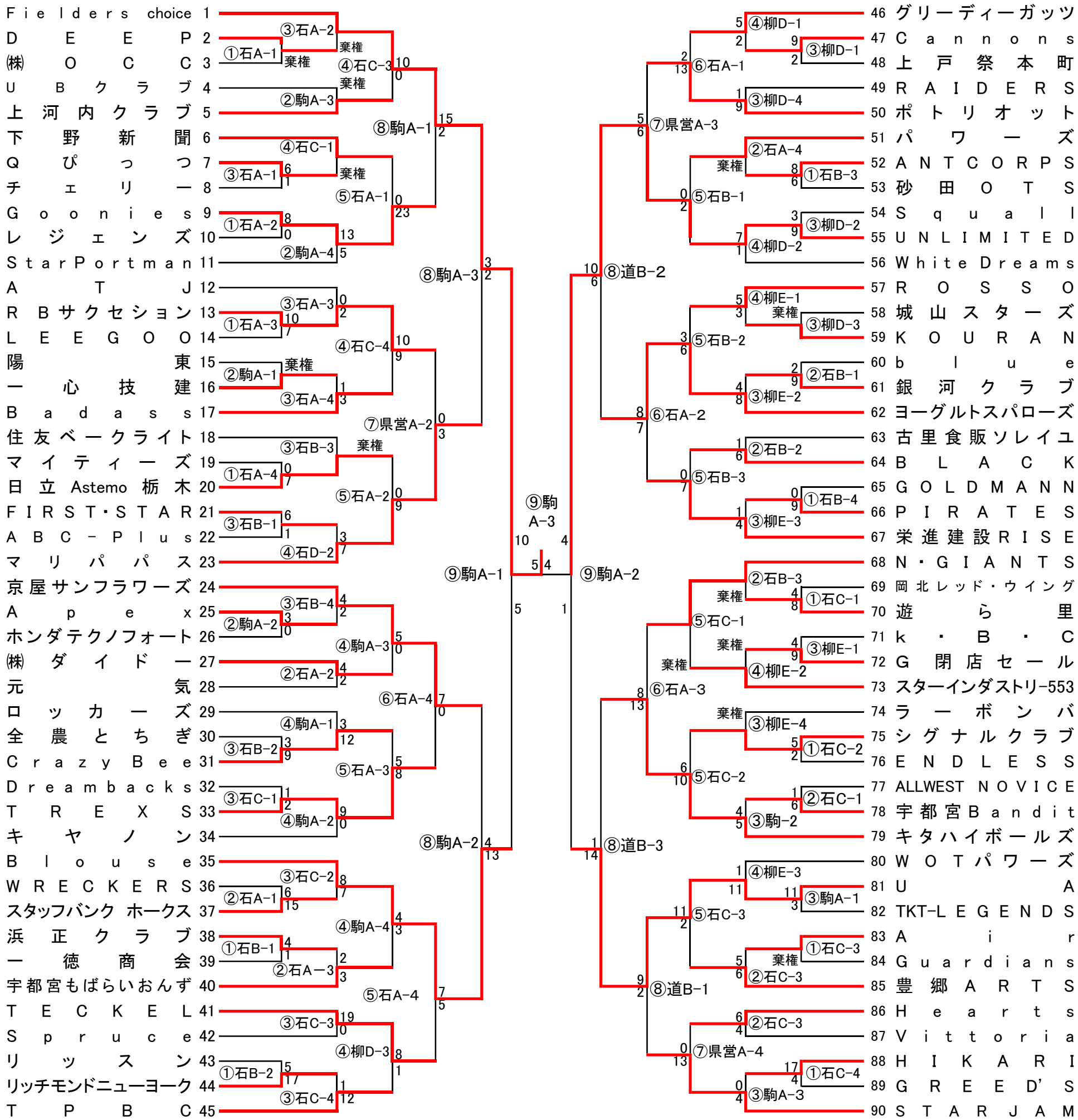

第78回宇都宮市春季軟式野球大会　(C級)
決勝戦

球場　【 駒生A球場 】

報告者　鳥次貞男　連絡先　645-5589

審判　球　川辺聖児　一塁　阿久津敬一　二塁　千葉富雄　三塁　小口一輝

C級　試合開始時間　12 ：57　～　14 ：40

チーム名＼回	1	2	3	4	5	6	7	8	9	10	合　計
UNLIMITED	0	0	0	0	4	0	0				4
Fielders choice	0	0	0	2	2	0	1×				5

試合成立条件（　　）

先行　栗野、有田　－　石川智、有田、田村

後攻　安納　－　小田桐

本塁打　小田桐、谷古宇（F）

三塁打

二塁打　安納、塚原（F）
石川和（U）

表彰

優　勝　Fielders choice

準優勝　UNLIMITED

優　秀　選　手　賞　小田桐　大　（ F ）

敢　闘　賞　小林卓也　（ U ）
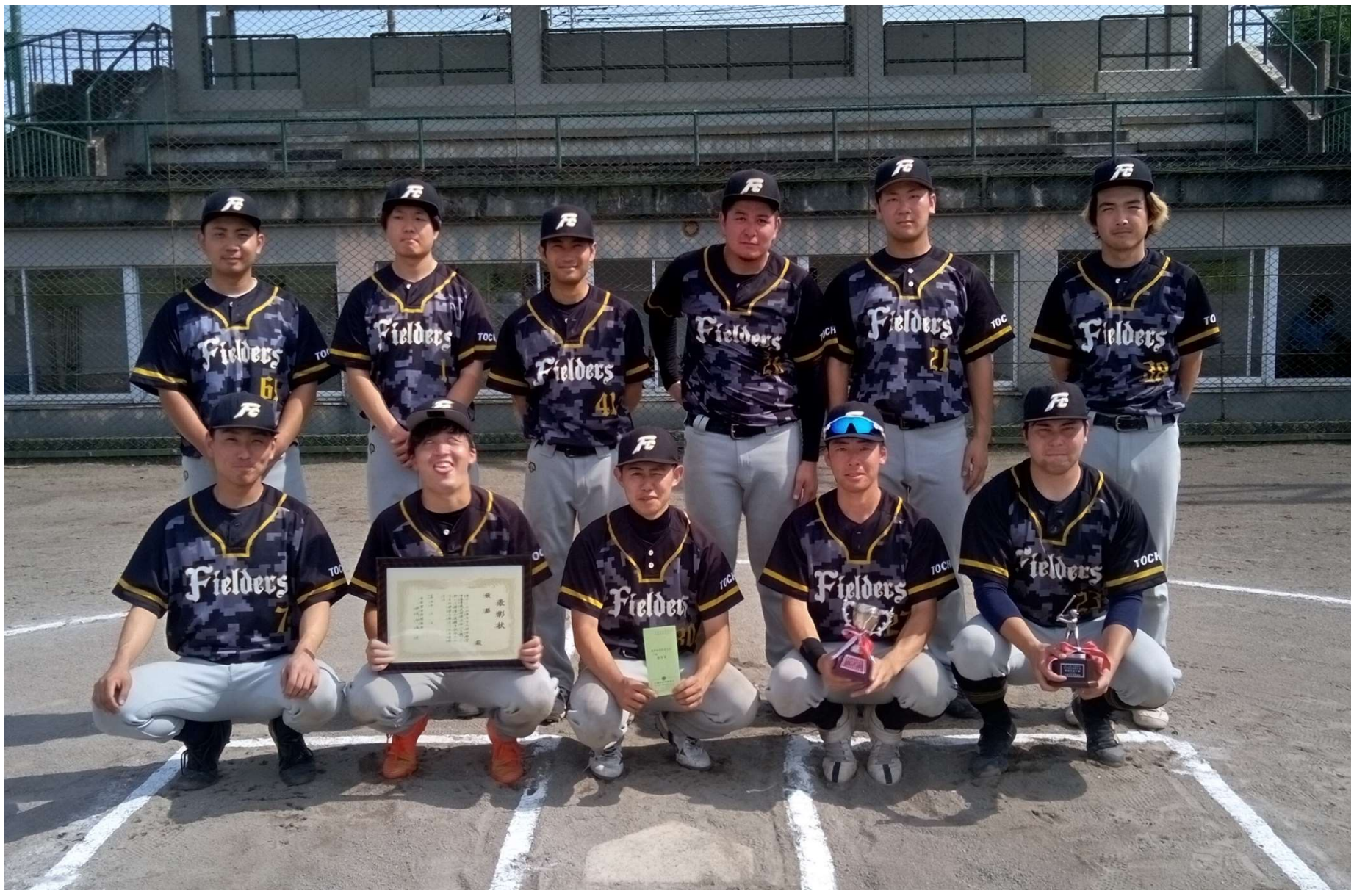
優　秀　監　督　賞　塚原　起　（ F ）