第61回白竜杯争奪軟式野球大会 【 3部 】

2022

【 試　合　日　程 】
① 7 月 24 日 （ 日 ）
② 7 月 31 日 （ 日 ）
③ 8 月 7 日 （ 日 ）
④ 8 月 21 日 （ 日 ）
⑤ 8 月 28 日 （ 日 ）
⑥ 9 月 4 日 （ 日 ）
⑦ 9 月 11 日 （ 日 ）
⑧ 9 月 25 日 （ 日 ）

【 試　合　会　場 】
石井球A,B,C場 柳田C,D,E球場
県営B球場　駒生A球場
道場宿A,B球場

優勝　Fielders Choice

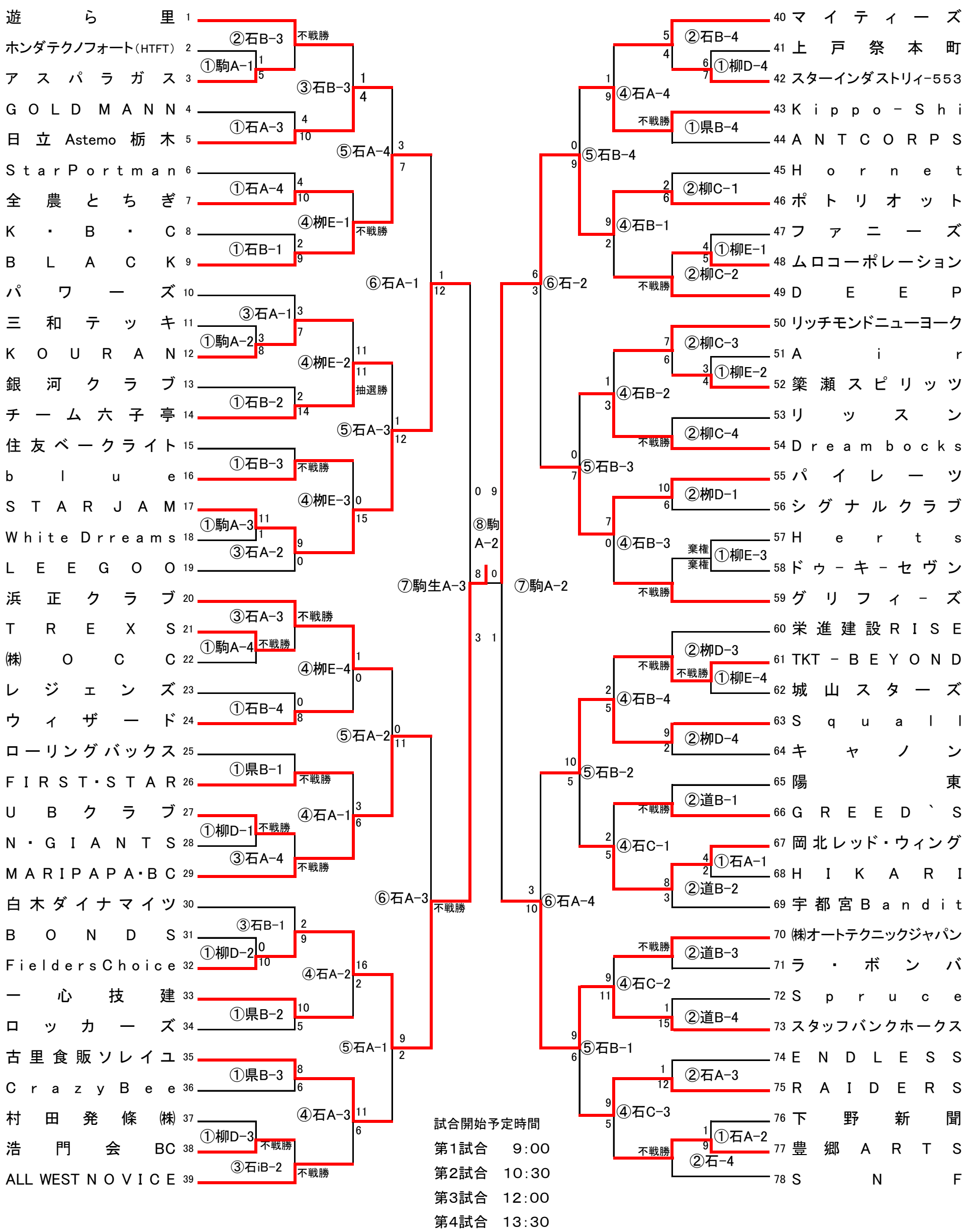

試合開始予定時間
第1試合　9:00
第2試合　10:30
第3試合　12:00
第4試合　13:30

第６１回白竜杯争奪軟式野球大会　【３部】

決勝戦

令和　４年　９　月　25　日　　日　曜日 天候 晴れ　開始時間　10 ： 50 ～ 12 ：０５

球　場【　駒生A球場　】　報告者　平野匡夫　球審　千葉　一塁　加部　二塁　小口　三塁　清水

回 / チーム名	1	2	3	4	5	6	7	8	9	合計
ポトリオット	0	0	0	0	0					0
FieldersChoice	4	2	0	2	×					8

試合成立条件（　5回コールドゲーム　）

先行　岡田 ― 斉藤

後攻　篠原 ― 早川

本塁打　矢古宇（F）

三塁打

二塁打　岡田（ポ）矢古宇，篠原（F）

表　彰

優　勝　FieldersChoice

準優勝　ポトリオット

優秀選手賞　秋澤　匡　【Ｆ】

敢闘賞　岡田　睦希　【ポ】
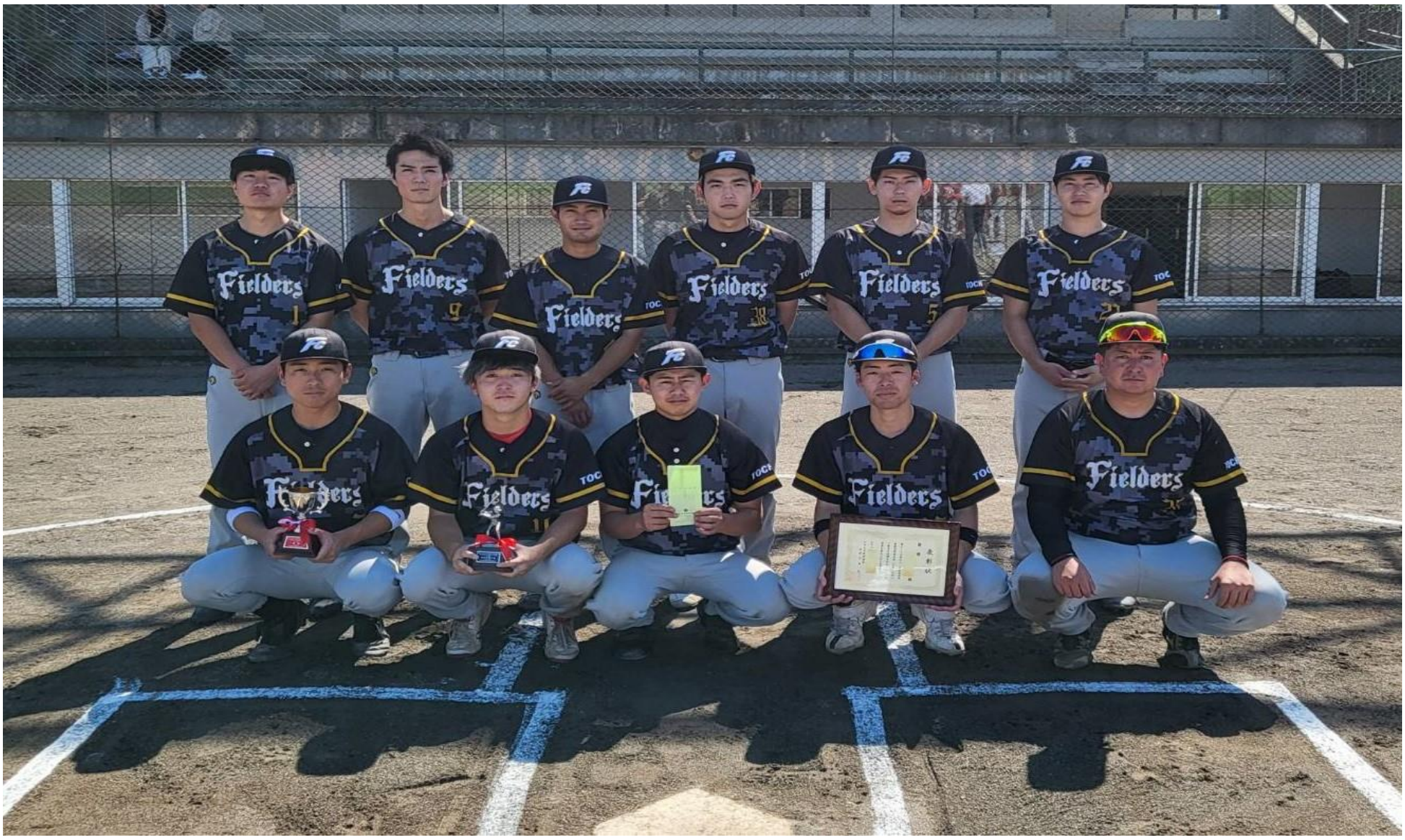
優秀監督賞　塚原　起　【Ｆ】